Сетчатые фильтры
типа Y222 (Y222P), Y333 (Y333P) и Y666

ПАСПОРТ

Продукция сертифицирована ГОССТАНДАРТом России в системе сертификации ГОСТ Р и имеет официальное заключение ЦГСЭН о гигиенической оценке.

Содержание ”Паспорта” соответствует
техническому описанию производителя

2005

Содержание:

1. Сведения об изделии
1.1 Наименование
1.2 Изготовитель
1.3 Продавец
2. Назначение изделия
3. Номенклатура и технические характеристики
4. Устройство фильтров
5. Монтаж
6. Комплектность
7. Меры безопасности
8. Транспортировка и хранение
9. Утилизация
10. Сертификация
11. Гарантийные обязательства

1. Сведения об изделии

1.1 Наименование

Сетчатые фильтры типа Y222 (Y222P), Y333 (Y333P) и Y666.

1.2 Изготовитель

“Socla S.a.r.L”, 71107 Chalon-Sur-Saone, France

1.3 Продавец

ЗАО «Данфосс», Россия, 127018, г. Москва, ул. Полковая, дом 13..

2. Назначение изделия

Фильтры сетчатые предназначены для установки перед регулирующей арматурой, расходомерами, насосами с “мокрым ”ротором электродвигателя и другими устройствами с повышенными требованиями к чистоте проходящей через них воды систем отопления, теплоснабжения, технического горячего и холодного водоснабжения, защищая их от механической грязи, ржавчины, стружки и т.п.

Фильтры могут быть оснащены дренажными кранами, обеспечивающими быструю и эффективную очистку фильтра.

Y 222 - Y образный сетчатый фильтр с корпусом из латуни с внутренней резьбой с пробкой;

Y 222P - Y образный сетчатый фильтр с корпусом из латуни с внутренней резьбой и со сливным краном.

Y 333 - Y-образной сетчатый фильтр с корпусом из чугуна и фланцевым присоединением;

Y 333P - Y-образной сетчатый фильтр с корпусом из чугуна и фланцевым присоединением со сливным краном;

Y 666 - Y-образный сетчатый фильтр с корпусом из нержавеющей стали с внутренней резьбой и с пробкой.

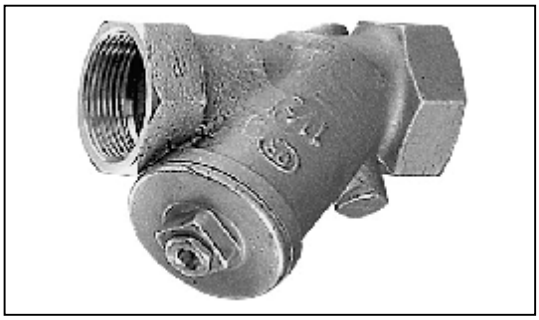

Рис. 1. *Фильтр сетчатый Y222.*

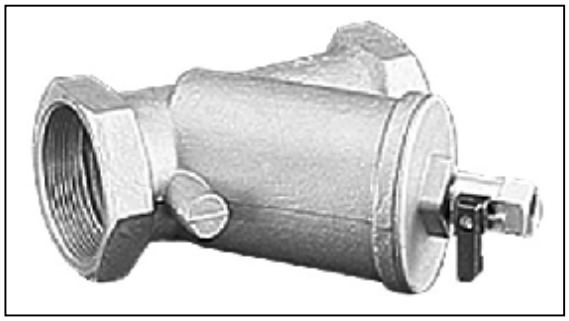

Рис. 2. *Фильтр сетчатый Y222P.*

Рис. 3. *Фильтр сетчатый Y333.*

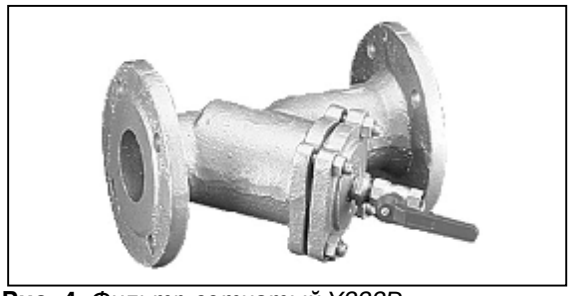

Рис. 4. *Фильтр сетчатый Y333P.*

Рис. 5. *Фильтр сетчатый Y666.*

3. Номенклатура и технические характеристики

Технические характеристики сетчатых фильтров. **Таблица 1.**

Тип	Условный проход $Д_У$, мм	Размер присоединительной резьбы, дюйм	Условное $P_У$ и макс. давление P_P, бар	Температура перемещаемой среды, °С		Размер ячейки сетки, мм	Условная пропускная способность K_V, м³/ч
				T_{MIN}	T_{MAX}		
Y222	15	R_P 1/2	16	0	110	0,5	2,7
	20	R_P 3/4					5,1
	25	R_P 1					11,3
	32	R_P 1 1/4					17,2
	40	R_P 1 1/2					23
	50	R_P 2					46,8
Y222P	20	R_P 3/4	16	-10	110	0,5	5,1
	25	R_P 1					11,3
	32	R_P 1 1/4					17,2
	40	R_P 1 1/2					23
	50	R_P 2					46,8
Y333	40		16	0	150	0,5	42,7
	50					0,5	66,7
	65					0,8	89
	80					0,8	127
	100					1,25	200
	125					1,25	364
	150					1,25	494
	200		10			1,25	675
	250					1,6	975
	300					1,6	1735
Y333P	40		16	-10	150	0,5	42,7
	50					0,5	66,7
	65					0,8	89
	80					1,25	127
	100					1,25	200
	125					1,25	364
	150					1,25	494
	200		10			1,25	675
	250					1,6	975
	300					1,6	1735
Y666	15	R_P 1/2	40	- 40	200	0,6	1,03
	20	R_P 3/4					5,3
	25	R_P 1					8,7
	32	R_P 1 1/4					13,3
	40	R_P 1 1/2					19,34
	50	R_P 2					30,21

Фильтр проходит 100 % испытания на герметичность и прочность при давлении $P_{ПР} \geq 1{,}5 \times P_У$.

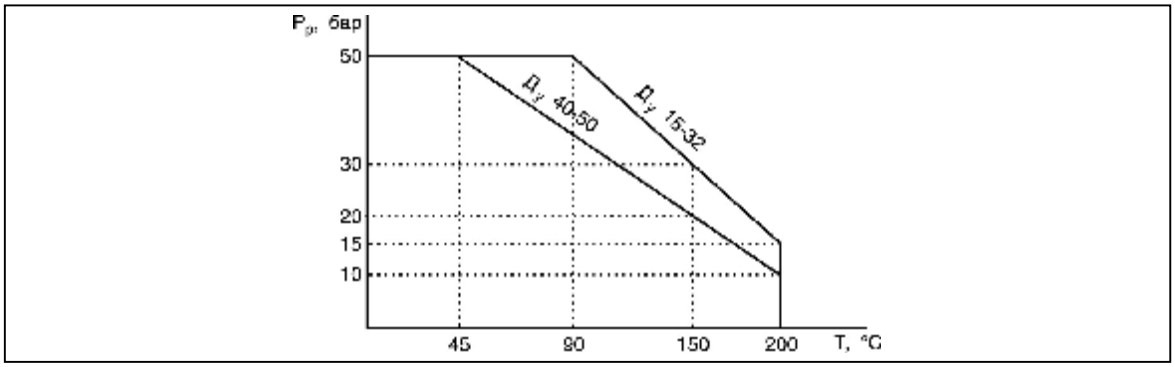

Рис. 6. *Зависимость рабочего давления от температуры перемещаемой среды для фильтров Y666 различных диаметров.*

4. Устройство фильтров

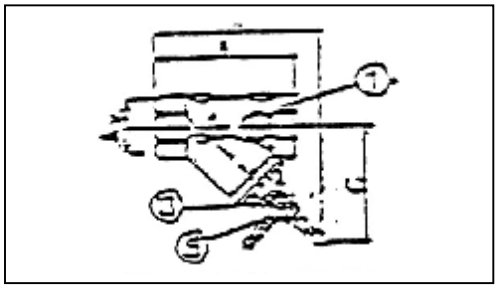

Рис. 7. *Устройство Y222, Y222P.*

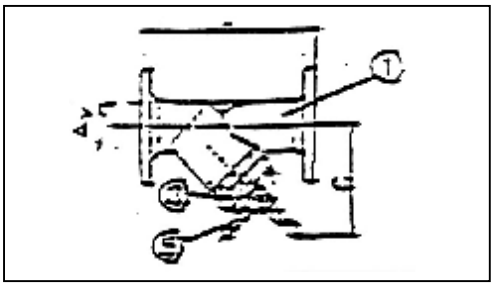

Рис. 8. *Устройство Y333, Y333P.*

1 - корпус;
2 - фильтрующего элемента;
3 - крышки;
4 - спускного устройства, в виде пробки;
5 - шарового крана.

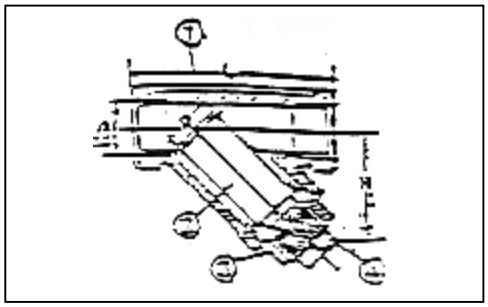

Рис. 9. *Устройство Y666.*

5. Монтаж и эксплуатация

Все сетчатые фильтры должны устанавливаться на трубопроводах так, чтобы направление стрелки на их корпусе совпадало с направлением движения воды, а сливное отверстие в крышке было обращено вниз.

Техническая вода проходит через ячейки фильтра и очищается от механических взвесей. Конструкция фильтра и порядок его установки предполагает заполнение отстойника фильтра механическими взвесями.

Частота слива взвесей и прочистки фильтрующего элемента (сетки) определяется из условий эксплуатации фильтра. Фильтр необходимо очистить, если потери давления на клапане заметно выше расчетных.

Гидравлическое сопротивление чистых фильтров может быть рассчитано по формуле:

$$\Delta P = \left(\frac{G}{K_V} \right)^2 \text{, бар;}$$

где

G - расчетный расход проходящей через шаровой кран среды в $м^3$/ч;

K_V - условная пропускная способность фильтра в $м^3$/ч, приведенная в таблице (табл. 1).

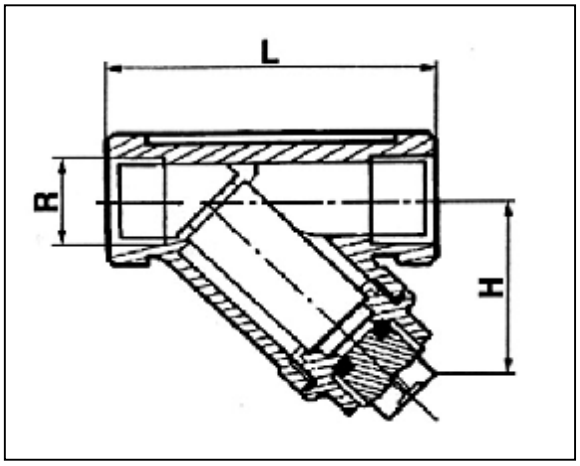

Рис. 10. *Габаритные размеры Y222.*

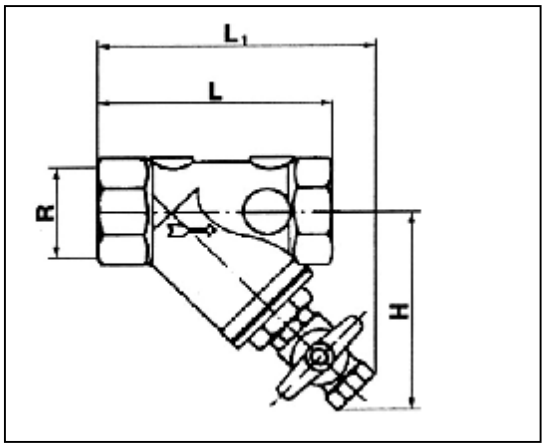

Рис. 11. *Габаритные размеры Y222P.*

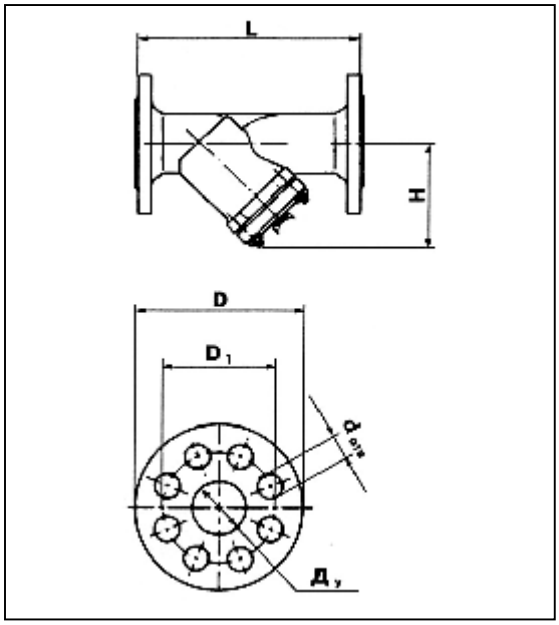

Рис. 12 *Габаритные размеры Y333.*

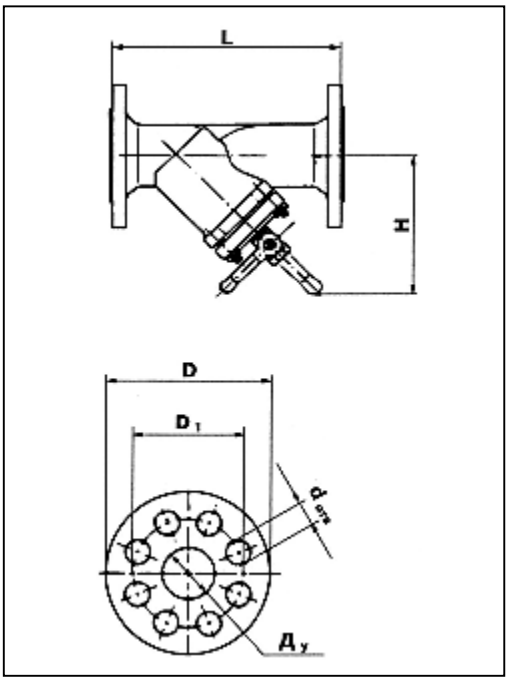

Рис. 13 *Габаритные размеры Y333P.*

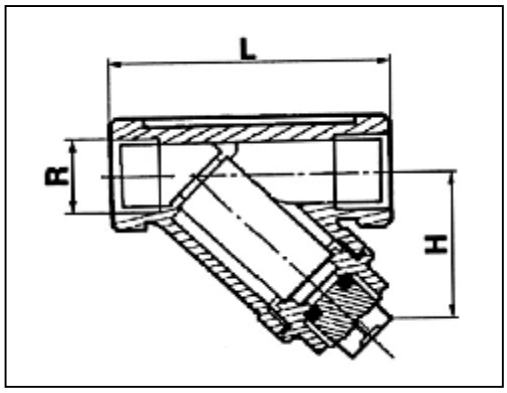

Рис. 14 *Габаритные размеры Y666.*

Габаритные размеры фильтров сетчатых. **Таблица 2.**

Тип	Условный проход $Д_у$, мм	Размер присоединительной резьбы, дюйм	Габаритные размеры, мм			Размер фланцев*), мм				Масса, кг
			L	L_1	H	D	D_1	$d_{отв}$	Кол-во отверстий	
Y222	15	R_P 1/2	61		34					0,21
	20	R_P 3/4	70		39					0,28
	25	R_P 1	86		42					0,46
	32	R_P 1 1/4	100		50					0,68
	40	R_P 1 1/2	111		57					0,92
	50	R_P 2	138		70					1,14
Y222P	20	R_P 3/4	69	93	69					0,37
	25	R_P 1	87	101	73					0,54
	32	R_P 1 1/4	106	125	84					0,87
	40	R_P 1 1/2	117	129	91					0,99
	50	R_P 2	147	145	103					1,29
Y333	40		200		130	150	110	19	4	6,35
	50		230		145	165	125	19	4	8,35
	65		290		192	185	145	19	4	10,85
	80		310		173	200	160	19	8	16,85
	100		350		220	220	180	19	8	23,8
	125		400		280	250	210	19	8	40,8
	150		480		326	285	240	23	8	66,7
	200		600		410	340	295	23	8	109,7
	250		730		456	405	355	23	12	159,7
	300		850		535	460	410	23	12	227,6
Y333P	40		200		130	150	110	19	4	6,5
	50		230		145	165	125	19	4	8,5
	65		290		192	185	145	19	4	11
	80		310		173	200	160	19	8	17
	100		350		220	220	180	19	8	24
	125		400		280	250	210	19	8	41
	150		480		326	285	240	23	8	67
	200		600		410	340	295	23	8	110
	250		730		456	405	355	23	12	160
	300		850		550	460	410	23	12	228
Y666	15	R_P 1/2	61		34					0,21
	20	R_P 3/4	70		39					0,28
	25	R_P 1	86		42					0,46
	32	R_P 1 1/4	100		50					0,68
	40	R_P 1 1/2	111		57					0,92
	50	R_P 2	138		70					1,14

*) Количество и диаметр отверстий во фланцах для фильтров $Д_у$ = 200 - 300 мм соответствуют $P_у$ = 10 бар. Фильтры данных диаметров с фланцами на $P_у$ = 16 бар изготавливаются по спец заказу.

6. Комплектность

В комплект поставки входит:

- фильтр (со сливным краном для Y222P, Y333P);
- упаковочная коробка;
- инструкция.

7. Меры безопасности

Не опускается использование фильтра на давления и температуры среды, превышающие указанные в техническом условии.

Категорически запрещается производить работы по устранению дефектов при наличии давления рабочей среды в трубопроводе.

Во избежании несчастных случаев необходимо при монтаже и эксплуатации соблюдать общие требования безопасности по ГОСТ 12.2.063-81.

Фильтры должны использоваться строго по назначению в соответствии с указанием в технической документации.

Во время эксплуатации следует производить периодические осмотры и технические освидетельствования в сроки, установленные правилами и нормами организации, эксплуатирующей трубопровод.

К обслуживанию фильтров допускается персонал, изучивший их устройство и правила техники безопасности.

8. Транспортировка и хранение

Транспортировка и хранение фильтров сетчатых типа Y222 (Y222P), Y333 (Y333P), Y666 осуществляется в соответствии с требованиями ГОСТ 21345 – 78,
ГОСТ 12.2.063 - 81.

9. Утилизация

Утилизация изделия производится в соответствии с установленным на предприятии порядком (переплавка, захоронение, перепродажа), составленным в соответствии с Законами РФ №96-ФЗ “Об охране атмосферного воздуха”, №89-ФЗ “Об отходах производства и потребления”, №52-ФЗ “Об санитарно-эпидемиологическом благополучии населения”, а также другими российскими и региональными нормами, актами, правилами, распоряжениями и пр., принятыми во использование указанных законов.

10. Сертификация

Фильтры сетчатые типа Y222 (Y222P), Y333 (Y333P), Y666 сертифицированы ГОССТАНДАРТом России в системе сертификации ГОСТ Р. Имеется сертификат соответствия, а также санитарно-эпидемиологическое заключение ЦГСЭН.

11. Приемка и испытания.

Продукция, указанная в данном паспорте изготовлена, испытана и принята, в соответствии с действующей технической документацией фирмы-изготовителя.

12. Гарантийные обязательства

Изготовитель - поставщик гарантирует соответствие фильтров сетчатых типа Y222 (Y222P), Y333 (Y333P), Y666 техническим требованиям при соблюдении потребителем условий транспортировки, хранения и эксплуатации.

Гарантийный срок эксплуатации и хранения клапанов - 12 месяцев с даты продажи или 18 месяцев с даты производства.